PLANTA ENTRESUELO

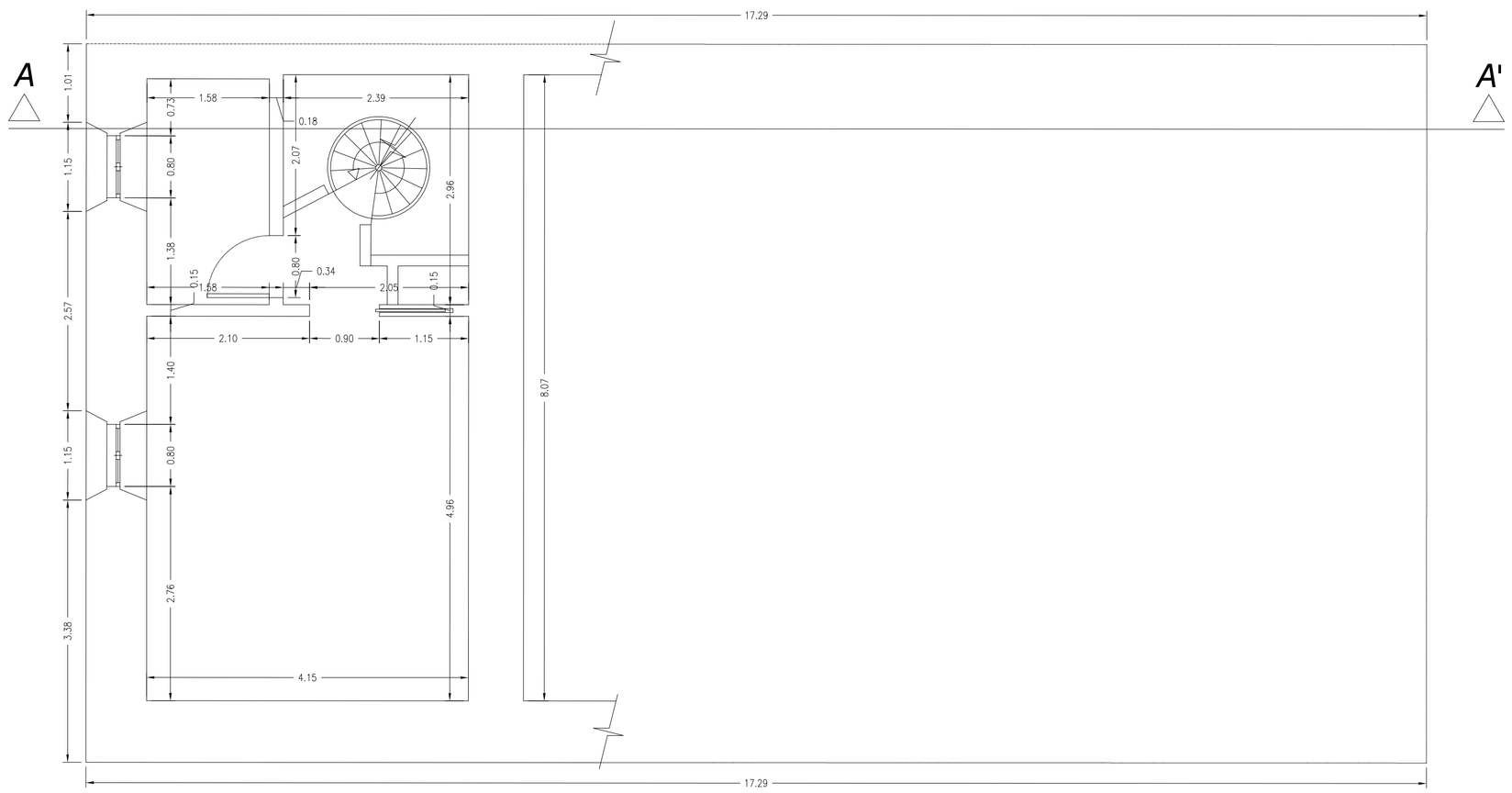

PLANTA PISO 1º

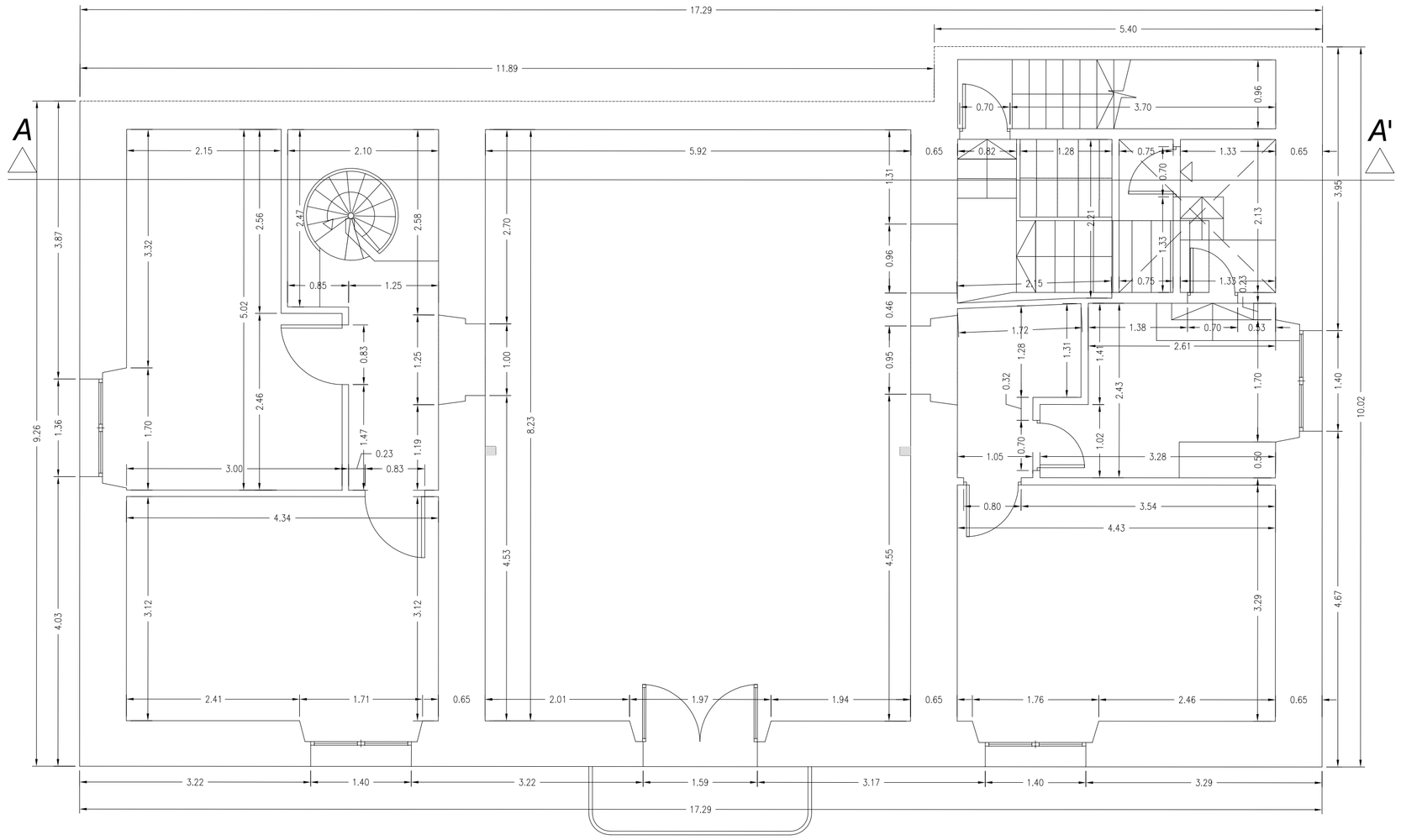

PLANTA PISO 2º

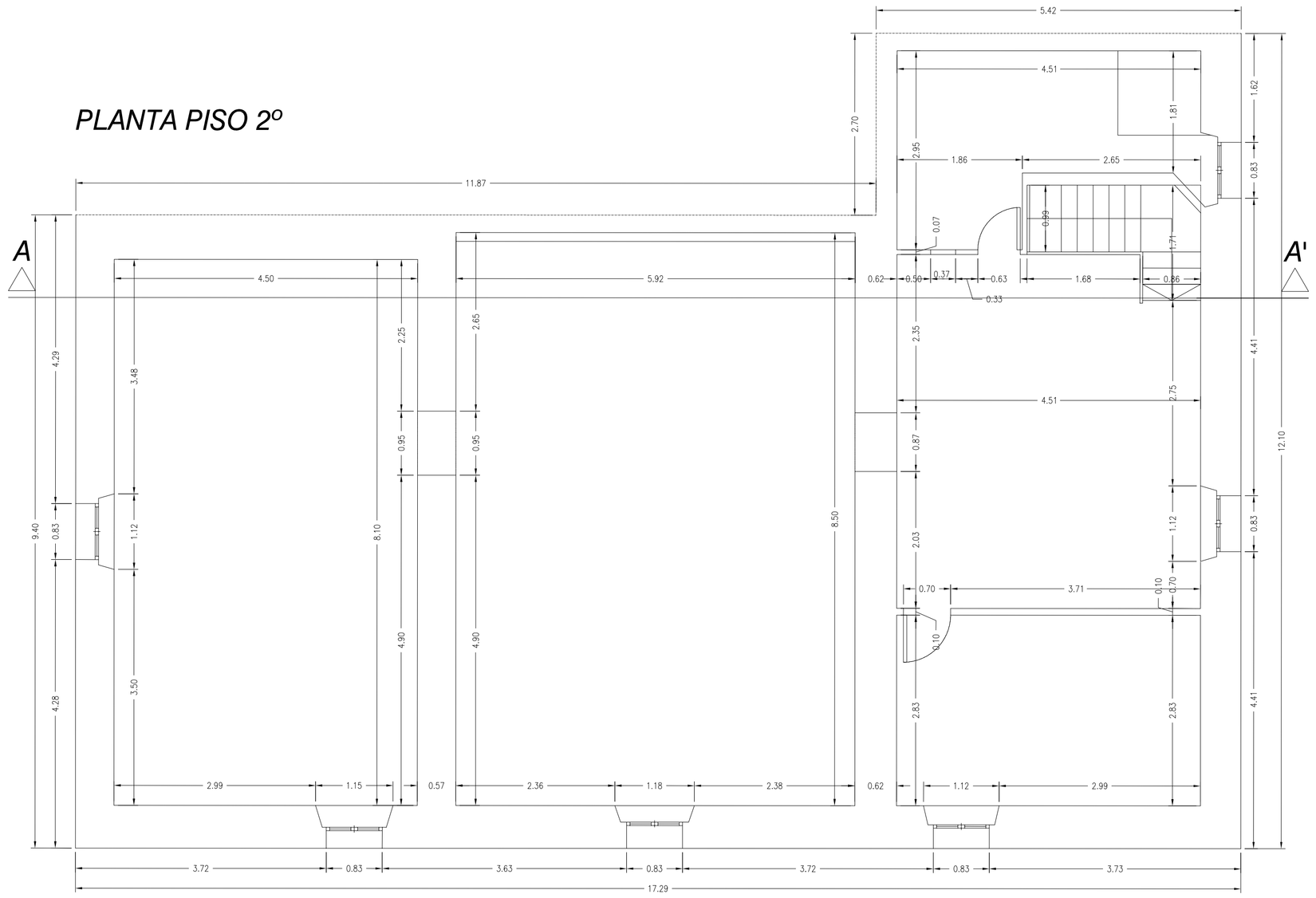

Fecha	Delineante	Observaciones

S'INSTITUT DE SERVEIS SOCIALS I ESPORTIUS DE MALLORCA
rep. por : D. ANTONIO SERRA TORRES
C/General Riera, 67 -T.M. Palma de Mallorca

Proyecto
BÁSICO Y REFORMA INTERIOR
DE UN EDIFICIO AISLADO
C/ l'Ardiaca, 45. Son Llinàs.-T.M. Palma de Mallorca

Capítulo
ACOTACIÓN

Plano de
PLANTAS PISO (ESTADO ACTUAL)

Firma Promotor :

Plano nº
III-02

Escala
1/50

Expediente/Fecha
06/23 /24.04.07

Firma arquitecto :

Archivo
projecte SEGUÍ & PARTNERS S.L. 2007.dwg

Fase/Manzana
0

Bloque/Escalera
0

SEGUÍ + PARTNERS

rep. por : D. JUAN TOLO SEGUÍ GAMUNDÍ
C. Monseñor Palmer nº 2 / Local 4 - Palma de Mallorca - CP. : 07014
tel.+34 971 735050-fax.+34 971 735252-email.proyectos@segui-partners.com